מפקדת	**פיקוד**	**העורף**
מחלקת		מיגון
ענף	הנדסה	ומיגון
טלפון:		**08-9783801**
פקס':		**08-9783052**
ד.צ.		**02673**
הנדסה	**-**	**4529**

כ"ג	**במרחשוון**	**התשע"ג**
8	**בנובמבר**	**2012**

מהנדסי מחוזות

הנדון : הנחיית ענף מס' 36 - דלת הדף חדשה - חידוד הנחיות תכנון

1. לפני מספר חודשים יצא גיליון תיקון מספר 4 לתקן ישראלי 4422.
2. גיליון התיקון כולל גם הוספת דלת הדף למרחב מוגן דירתי אשר לא מצריכה הגנה נוספת של קיר מגן מכל סוג שהוא.
3. להלן הנחיות התכנון לגבי הדלת החדשה :

א. יש לסמן בתוכניות את הדלת בכותרת , דלת הדף לממ"ד עפ"י גיליון תיקון מספר 4 לת"י 4422.

ב. דלת זו תותקן במרחק של 4 מטרים לפחות מקיר חוץ של המבנה. במקרה של התקנה קרובה יותר, קיר חוץ יהיה קיר בטון בעובי של 20 ס"מ לפחות לאורך הקטע הסוגר את זוויות הפגיעה של 45 מעלות לשני הכיוונים.

ג. דלת זו תותקן במרחק של 2.20 מטרים לפחות מקיר חוץ ניצב של המבנה. במקרה של התקנה קרובה יותר, קיר חוץ ניצב יהיה קיר בטון בעובי של 20 ס"מ לפחות לאורך הקטע שבין מישור הדלת לבין 45 מעלות ממישור זה.

ד. בהתקנת דלת חדשה זו במרחק הגדול מ-4.0 מטרים מקיר חוץ המקביל למישור הדלת או במרחק גדול מ-2.20 מטרים מקיר חוץ הניצב למישור הדלת לא נדרשת התקנת קיר מגן מבטון או מבלוקים ללא תלות בגודל הפתחים בקירות החוץ כאמור.

ה. מידות פתח אור של הדלת החדשה הינן : 70 ו-80 ס"מ רוחב ו-200 ס"מ גובה.

ו. פרטי הריתום של משקוף הדלת זהים לפרטי הריתום של דלת הדף דירתית "רגילה".

ז. קיימים שני סוגים של דלתות אלו, האחד פלטת פלדה אחת עם מנגנון חיצוני והשני מנגנון מוסתר בין 2 פלטות פלדה. בנספח א' מופיעים חלק מפרטי הדלתות.

4. אין להשתמש בדלת זו במרחבים מוגנים קדמיים.

5. החל מ-1/11/12 ניתן לאשר תכנון דלתות אלו תוך ציון מפורש על תוכנית בהתאם לאמור בסעיף 3א' לעיל.
6. ידיעתכם ולטיפולכם.

דלית	דובר	סא"ל,
רע"ן	הנדסה	ומיגון

בלמ"ס

נספח א' – פרטים של הדלת החדשה

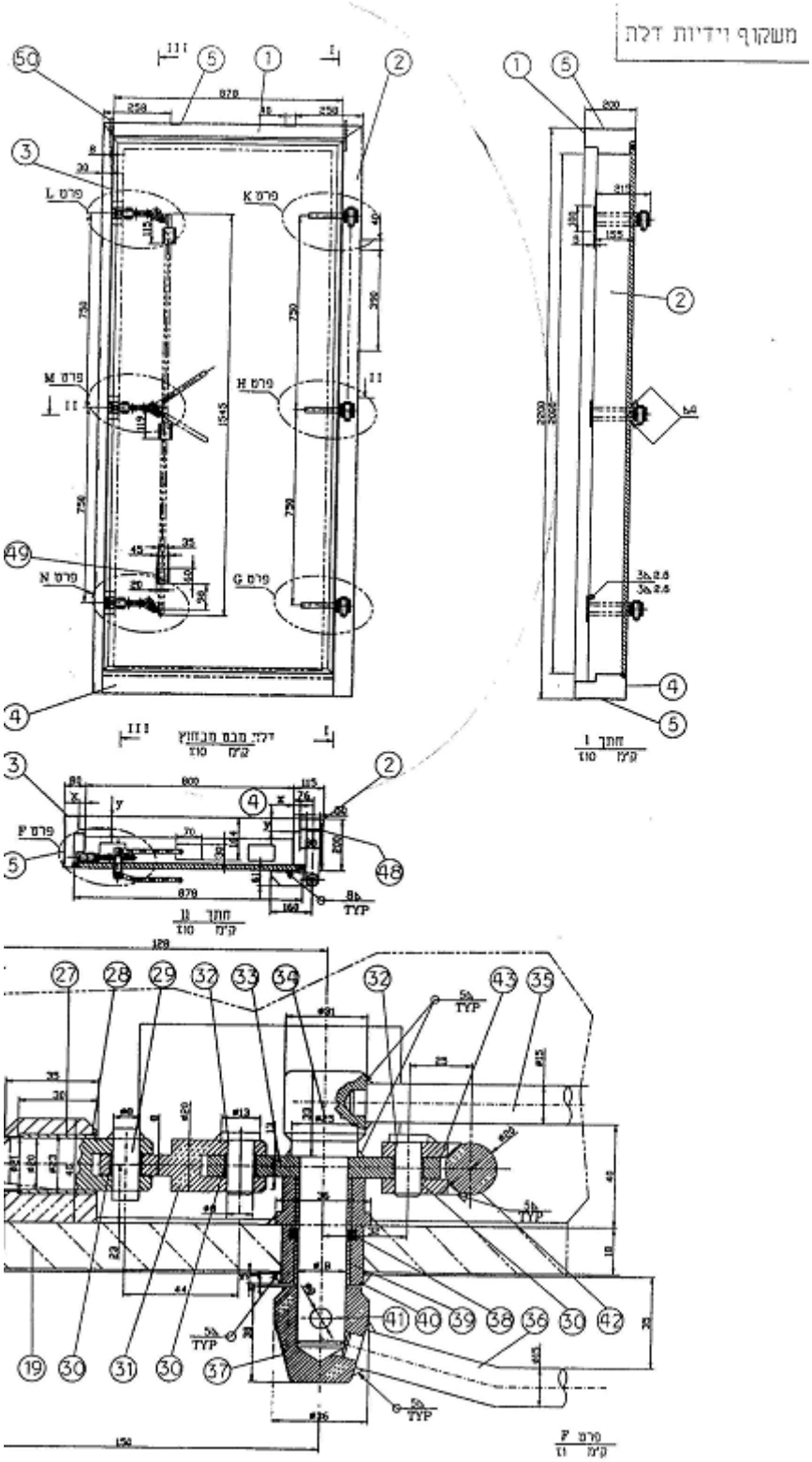

בלמ"ס

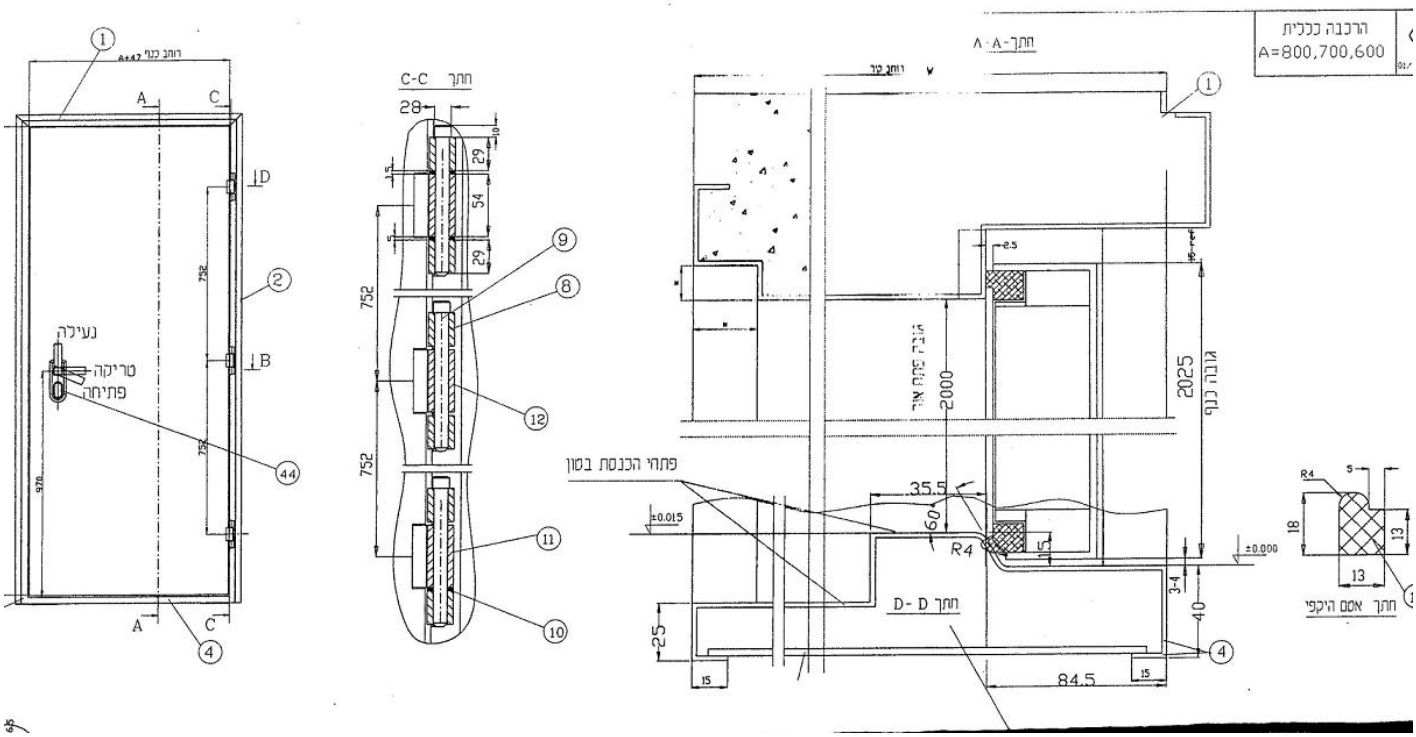
הרכבה כללית
A=800,700,600
חתך A-A
חתך C-C
חתך D-D
רוחב קיר
נעילה
טריקה
פתיחה
פתחי הכנסת בטון
גובה כנף
גובה מקום אור
2025
2000
35.5
60
R4
84.5
752
28
חתך אטם היקפי

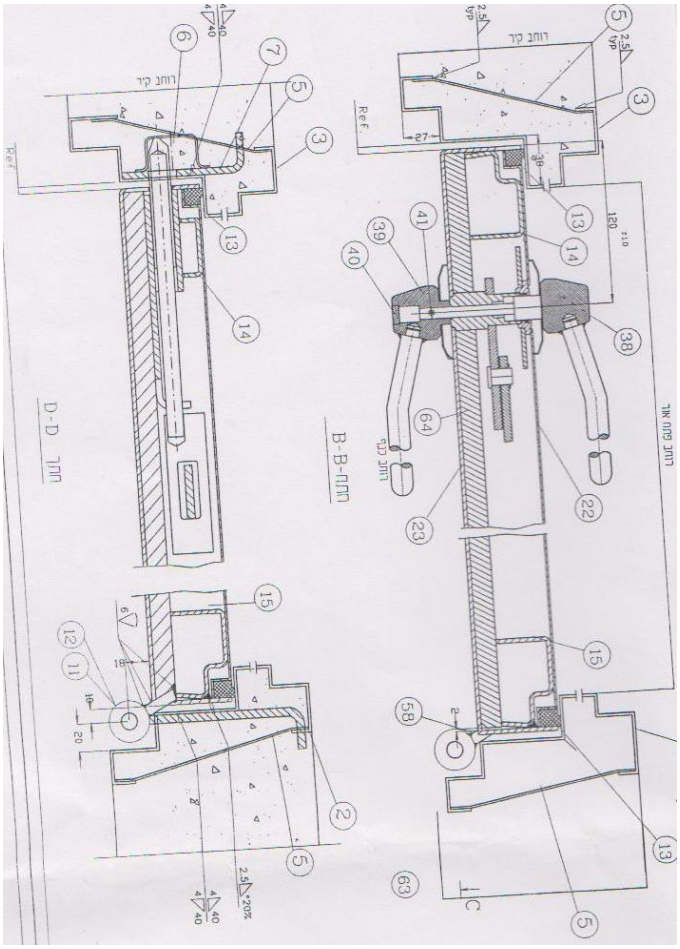
חתך D-D
חתך B-B
רוחב קיר
Ref.

בלמ"ס

4529